ISTITUTO SALESIANO
«Beata Vergine di San Luca»
via Jacopo della Quercia, 1 - 40128 BOLOGNA
tel. 051/41.51.711 – *www.salesianibologna.it*
presidesup.bolognabv@salesiani.it
Il Preside

COMPITI PER LE VACANZE ESTIVE

Classe: Futura 3ª ITT

a.s. 2022-2023

Si ricorda agli allievi che i compiti dovranno essere riconsegnati al docente interessato in corrispondenza della prima settimana di attività didattiche, secondo le modalità che verranno comunicate mediante registro elettronico a fine agosto.

Contenuto del file

In questo documento sono presenti le indicazioni per i compiti delle vacanze estive nelle seguenti discipline scolastiche:

- **ITALIANO**
- **STORIA**
- **INGLESE**
- **MATEMATICA**
- **TRG: TECNOLOGIE E TECNICHE DI RAPPRESENTAZIONE GRAFICA**
- **STE: SCIENZE E TECNOLOGIE APPLICATE [→ TMPP]**

ISTITUTO SALESIANO
«Beata Vergine di San Luca»
via Jacopo della Quercia, 1 - 40128 BOLOGNA
tel. 051/41.51.711 – *www.salesianibologna.it*
presidesup.bolognabv@salesiani.it
Il Preside

COMPITI PER LE VACANZE ESTIVE 2022

Futura Classe: 3 ITT (a.s. 2022-2023)
Materia: ITALIANO
Docente: LUCIA PARMEGGIANI

Coloro che hanno **lettere/debiti** sono tenuti a consegnare i compiti **il giorno della prova** Scritta: l'insegnante potrebbe tenerne conto ai fini della valutazione della prova.
Eventuali **compliti supplementari** (legati alla motivazione di insufficienza o alla lettera di avviso) vanno presentati insieme ai compiti ordinari

Leggere almeno tre libri da scegliere nell'elenco seguente:

1. Gino Strada, Una persona alla volta, Feltrinelli;
2. Ilaria Tuti, Come vento cucito alla terra, Longanesi;
3. Crippa e Onnis, La bambina di Kiev, Pienogiorno;
4. Giorgio Scianna, Cose più grandi di noi, Einaudi;
5. D. Palumbo, Il cuore coraggioso di Irena, Mondadori;
6. Viola Ardone, Il treno dei bambini, Einaudi;
7. M. Balzano, Resto qui, Einaudi;
8. E. Galiano, Eppure cadiamo felici, Mondadori;
9. K. Stockett, The help, Mondadori;
10. Giuseppe Manfridi, Tra i legni, Tea;
11. K. Peralta, Tutti i ricordi dimenticati, Nord;
12. S. Addison Alleh, Giorni di zucchero, fragole e neve, Sonzogno;
13. Dacia Maraini, Isolina, Bur.

E' obbligatoria la lettura di 3 libri; per gli studenti che hanno il debito in italiano è caldamente consigliata la lettura di un quarto libro; per tutti gli studenti ….più si legge, meglio è!
Al rientro dalle vacanze estive, ci sarà una verifica sui libri letti.

Bologna, *13 giugno 2022*

ISTITUTO SALESIANO
«Beata Vergine di San Luca»
via Jacopo della Quercia, 1 - 40128 BOLOGNA
tel. 051/41.51.711 – *www.salesianibologna.it*
presidesup.bolognabv@salesiani.it
Il Preside

COMPITI PER LE VACANZE ESTIVE 2022

Futura Classe: 3 ITT (a.s. 2022-2023)
Materia: STORIA
Docente:MONICA ROMAGNOLI

Libro di testo utilizzato durante l'anno a cui si riferiscono i compiti:

-Lunari,Le vie della civilta'.vol.2 Zanichelli
--

Coloro che hanno **lettere/debiti** sono tenuti a consegnare i compiti **il giorno della prova** Scritta: l'insegnante potrebbe tenerne conto ai fini della valutazione della prova.
Eventuali **compliti supplementari** (legati alla motivazione di insufficienza o alla lettera di avviso) vanno presentati insieme ai compiti ordinari

Studiare la lezione 14 (LA DISGREGAZIONE DELL'IMPERO CAROLINGIO E L'EUROPA DEL X SECOLO) del libro di testo in adozione.
Studiare bene due dossier presenti in tale capitolo e svolgere gli esercizi corrispondenti

Bologna,*7/06/2022* *Monica Romagnoli*

ISTITUTO SALESIANO
«Beata Vergine di San Luca»
via Jacopo della Quercia, 1 - 40128 BOLOGNA
tel. 051/41.51.711 – *www.salesianibologna.it*
presidesup.bolognabv@salesiani.it
Il Preside

COMPITI PER LE VACANZE ESTIVE 2022

Futura Classe: 3^ITT (a.s. 2022-2023)
Materia: INGLESE
Docente: Chiara Evangelisti
Libro di testo utilizzato durante l'anno a cui si riferiscono i compiti:

- **Perfomer B1 – UPDATED – Vol.2 – Spiazzi, Zanichelli**
- **Flash on Eglish for Mechanics & Electronics – Sopranzi, ELI**

Coloro che hanno **lettere/debiti** sono tenuti a consegnare i compiti **il giorno della prova** Scritta: l'insegnante potrebbe tenerne conto ai fini della valutazione della prova.
Eventuali **compliti supplementari** (legati alla motivazione di insufficienza o alla lettera di avviso) vanno presentati insieme ai compiti ordinari

Carissimi,
nella speranza che possiate godervi un'estate come si deve, ecco "qualche" esercizio che vi ricorderà della vostra materia preferita e vi tolga la ruggine prima dell'inizio del nuovo anno scolastico.
Gli esercizi si riferiscono tutti ai libri di testo in vostro possesso, non ci sono scuse per non farli.
Gli esercizi DEVONO essere svolti su un quaderno (tranne quelli a crocette, a riposta multipla o dove dovete inserire QUALCHE parola), dovranno infatti essere consegnati a settembre. Può capitare che alcuni esercizi li abbiate già svolti, meglio per voi, dovete solo copiarli sul quaderno, magari controllando se sono giusti. Vanno svolti anche gli esercizi di LISTENING, utilizzando la APP GUARDA per il libro della Zanichelli oppure dal sito www.elionline.com per il libro di "meccanica".
Tra le poche certezze della vita, c'è la verifica di inglese al rientro dalle vacanze. He who has ears to hear, let him hear.

PARTE 1
Svolgere gli esercizi relative alle unità 6-7-8-9, sia dello student's book che workbook. Non è necessario svolgere gli esercizi che hanno come indicazioni THINK, IN PAIRS, DISCUSS, ROLE-PLAY, SEARCH, WORK IN PAIRS, WORK IN GROUP, IN GROUPS, IMAGINE, SAY.
PARTE 2
Dalla sezione Materiale Didattico del Registro Elettronico, scaricare il file progress_test_unit_1_9.pdf
Sono esercizi riassuntivi relativi alle unità trattate, molto utile come cartina di tornasole per prepararsi alla prima verifica del nuovo anno scolastico. Chi ha orecchie per intendere…
PARTE 3
Flash on Eglish for Mechanics & Electronics svolgere 2 unità a piacere tra quelle rimaste.

I wish you and your families a wonderful summer.
I can't wait to see you next year!
Hugs & Kisses,
Chiara Evangelisti

Bologna,

ISTITUTO SALESIANO
«Beata Vergine di San Luca»
via Jacopo della Quercia, 1 - 40128 BOLOGNA
tel. 051/41.51.711 – *www.salesianibologna.it*
presidesup.bolognabv@salesiani.it
Il Preside

COMPITI PER LE VACANZE ESTIVE 2022

Futura Classe: 3 ITT (a.s. 2022-2023)
Materia: Matematica
Docente: Passerini Caterina
Libro di testo utilizzato durante l'anno a cui si riferiscono i compiti: Matematica.verde vol. 2, Bergamini, Trifone, Barozzi – Zanichelli Ed.

Coloro che hanno **lettere/debiti** sono tenuti a consegnare i compiti **il giorno della prova** Scritta: l'insegnante potrebbe tenerne conto ai fini della valutazione della prova.
Eventuali **compliti supplementari** (legati alla motivazione di insufficienza o alla lettera di avviso) vanno presentati insieme ai compiti ordinari

- **Le scomposizioni:**

1 $-4t^8+81;\qquad 16x^4-y^4.$

2 $x^2+2x-8;\qquad y^2+8y+12.$

3 $5a^2-5a-60;\qquad -y^2-30y-144.$

4 $x^2-x-20;\qquad a^3b^3+\frac{1}{8}.$

5 $-4xy+4y^2+x^2;\qquad a^6-\frac{1}{2}a^3b^2+\frac{1}{16}b^4.$

6 $3x^3y^3-27xy;\qquad 25a^6-b^{12}.$

7 $x^3-9x^2-x+9;\qquad 36a^2y^4t-4t.$

8 $9a^2b^2c^2-6abc^2+c^2$

9 $\frac{25}{3}a^7-\frac{1}{243}ab^6$

10 $a^2-a-30-8ay-40y$

11 $(b-7)(a^2+4)-(7-b)(4-a^2)$

12 $y^4-2y^3+y-2\qquad [(y+1)(y-2)(y^2-y+1)]$

13 $x^6-64\qquad [(x-2)(x^2+2x+4)(x+2)(x^2-2x+4)]$

14 $2a^5b+4a^2b^3\qquad [2a^2b(a^3+2b^2)]$

15 $x^3y^{18}z^5-z^8\qquad [z^5(xy^6-z)(x^2y^{12}+xy^6z+z^2)]$

16 $x^7-3x^6+x^5+4x^3\qquad [x^3(x-2)^2(x^2+x+1)]$

17 $x^8-x^2\qquad [x^2(x+1)(x^2-x+1)(x-1)(x^2+x+1)]$

Dal libro Matematica.verde vol. 2, Bergamini, Trifone, Barozzi – Zanichelli Ed.

- **I sistemi lineari:** pag 589 es 144, 145, 146 (risolvine uno con il metodo di sostituzione, uno con il metodo di riduzione e uno con il metodo di Cramer)
- **I radicali:** pag 635 es 6, 15, pag 667-668 es 210, 215, 221, pag 678 es 3, 4, 5, 6
- **Il piano cartesiano e la retta:** pag 745-746 es 11, 13, 15, 16, 25, 32
- **Equazioni di II grado:** pag 770 es 138, 141, 145, 147, 155, pag 806 es 24, 28, 30, pag 857 es 10, 17

Si ricorda che verrà programmata una verifica sugli argomenti dell'anno passato, al rientro dalle vacanze.

(Non buttate il libro di 2°, vi servirà…)

Bologna, *04/06/2022*

ISTITUTO SALESIANO
«Beata Vergine di San Luca»
via Jacopo della Quercia, 1 - 40128 BOLOGNA
tel. 051/41.51.711 – *www.salesianibologna.it*
presidesup.bolognabv@salesiani.it
Il Preside

COMPITI PER LE VACANZE ESTIVE 2022

Futura Classe: 3^ITT (a.s. 2022-2023)
Materia: TRG
Docente: Prof.ssa Ing. Dall'Agata Maddalena
Libro di testo utilizzato durante l'anno a cui si riferiscono i compiti:
Dal progetto al prodotto, (vol 1-vol2)

Coloro che hanno **lettere/debiti** sono tenuti a consegnare i compiti **il giorno della prova** Scritta: l'insegnante potrebbe tenerne conto ai fini della valutazione della prova.
Eventuali **compiti supplementari** (legati alla motivazione di insufficienza o alla lettera di avviso) vanno presentati insieme ai compiti ordinari

1. Esegui i disegni delle singole lavorazioni del ciclo di lavorazione dell'albero di seguito riportato indicando i nomi di ogni lavorazione disegnata e scrivendo le quote necessarie per effettuare la lavorazione rappresentata (puoi raggruppare sfacciatura e centrinatura, mettere gli smussi in un'unica lavorazione anche se cambierebbe la velocità). Metti anche indicazione dei morsetti dell'autocentrante per far capire da dove lo stai lavorando.

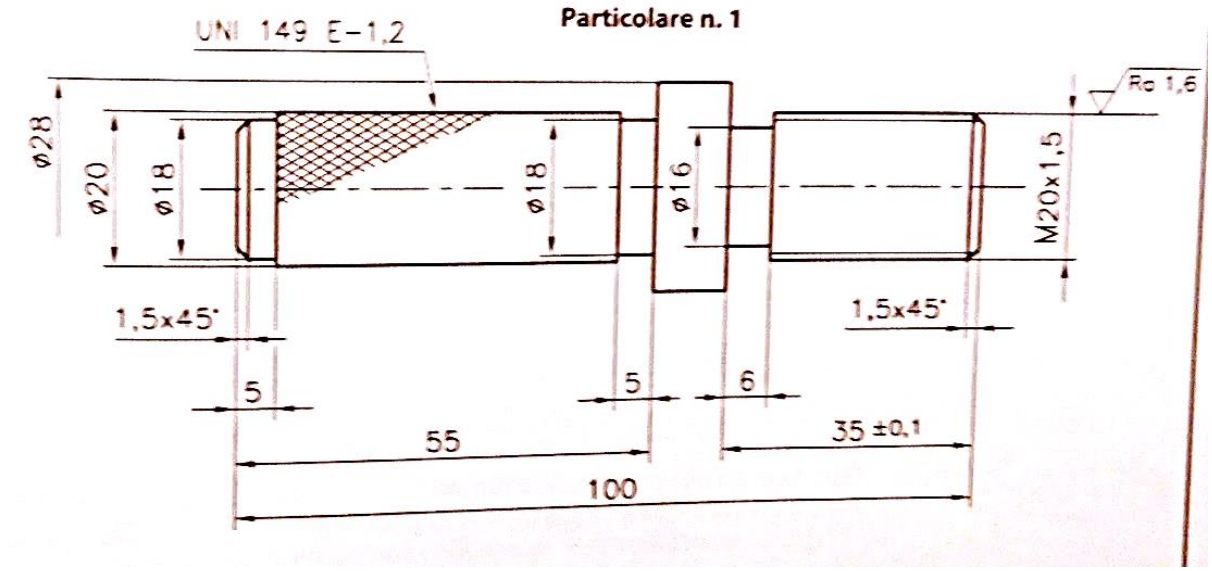

2. Ascolta la videolezione https://www.youtube.com/watch?v=EktSXwt7yDw&t=73s e riguarda i PPT su materiale didattico ed esegui il calcolo delle seguenti tolleranze centesimali:

a. calcola i valori degli estremi dell'intervallo di tolleranza dell'albero: 30f6
b. calcola i valori degli estremi dell'intervallo di tolleranza dell'accoppiamento: 40H7/n6

3. Ricopia il disegno dell'albero in foglio A4 ed esegui le sezioni indicate (A-A sulla destra e le altre due ribaltate in vicinanza (sopra). Prendi le misure direttamente dal disegno stampandolo. Attraverso le tabelle di pag 574-576 ricava le dimensioni mancanti delle linguette per rappresentarle in sezione.
Riguarda la lezione: https://www.youtube.com/watch?v=aM99J2IlzfE&t=1659s
https://www.youtube.com/watch?v=mA9yYXbfJGU
e stampa i ppt allegati su materiale didattico inerenti tale argomento

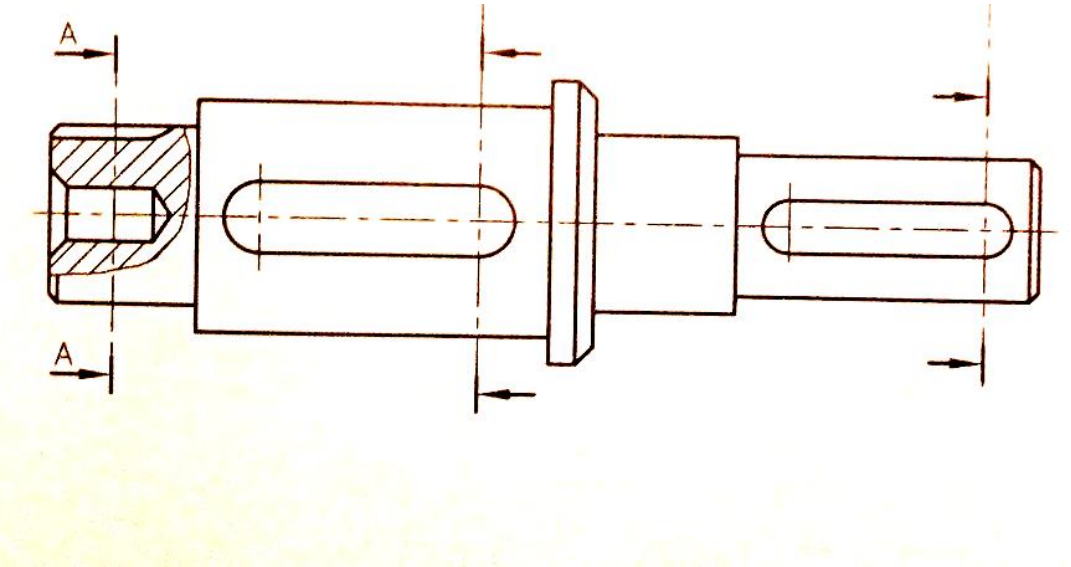

4. Riguarda i PPT su materiale didattico e stampali e riguarda la lezione:https://www.youtube.com/watch?v=OJ54SZ7qtME
Fai un riquadro delle iscrizioni poi scrivi il nome dei particolari indicati nel disegno di assieme.
estrai a mano libera i particolari 2, 3.

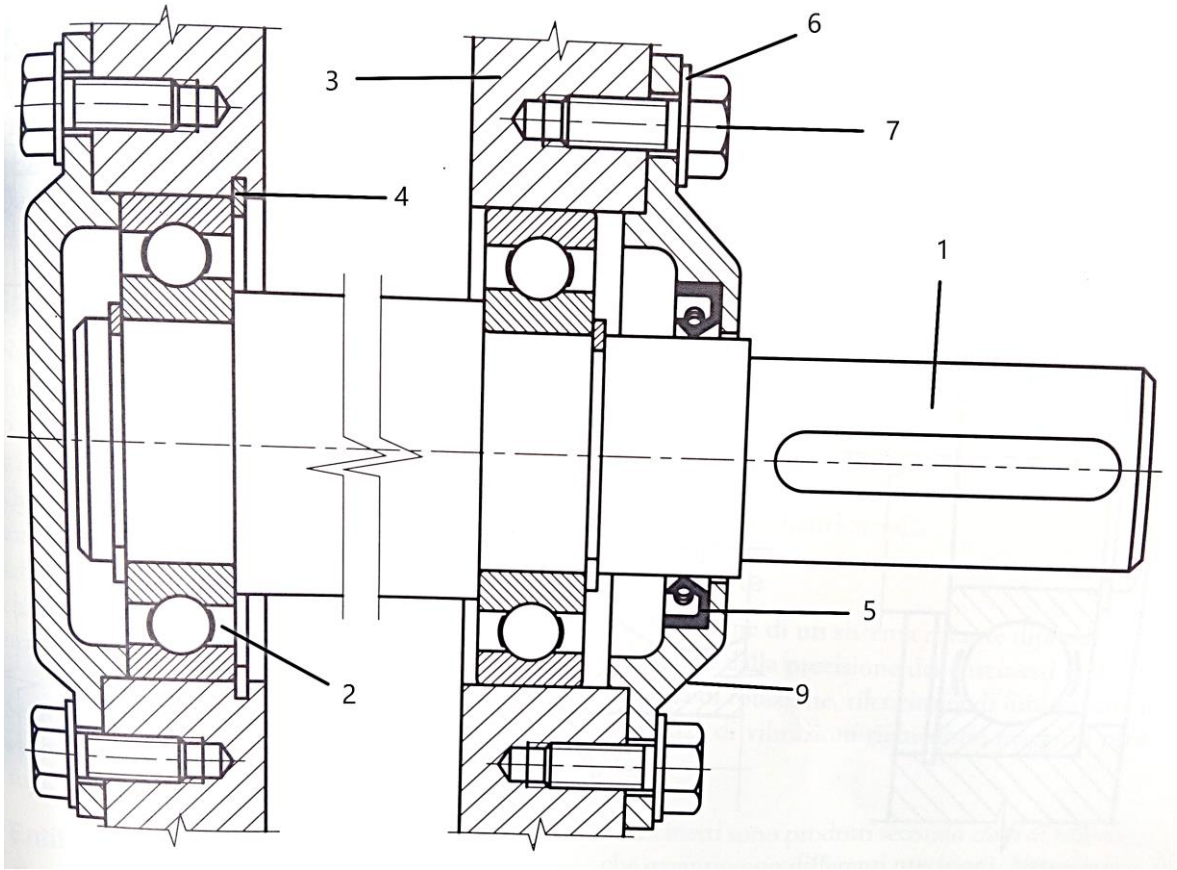

Fai un riquadro delle iscrizioni poi scrivi il nome dei particolari che riconosci nel disegno d’assieme.

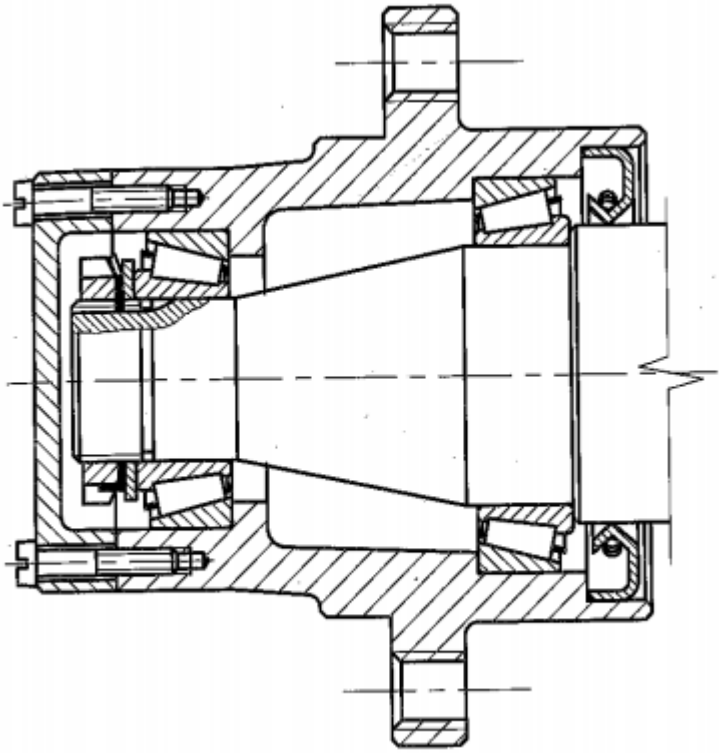

Buone vacanze!

Bologna, *14/06/2022*

ISTITUTO SALESIANO
«Beata Vergine di San Luca»
via Jacopo della Quercia, 1 - 40128 BOLOGNA
tel. 051/41.51.711 – *www.salesianibologna.it*
presidesup.bolognabv@salesiani.it
Il Preside

COMPITI PER LE VACANZE ESTIVE 2022

Futura Classe: 3^ITT (a.s. 2022-2023)
Materia: SCIENZE E TECNOLOGIE APPLICATE (STE)_futura TMPP
Docente: Stefania Antoni
Libro di testo utilizzato durante l'anno a cui si riferiscono i compiti: Scienze e Tecnologie Applicate, (Amerio – De Ruvo – Franchello)

Coloro che hanno **lettere/debiti** sono tenuti a consegnare i compiti **il giorno della prova** Scritta: l'insegnante potrebbe tenerne conto ai fini della valutazione della prova.
Eventuali **compliti supplementari** (legati alla motivazione di insufficienza o alla lettera di avviso) vanno presentati insieme ai compiti ordinari

Ripasso dei principali argomenti teorici.

Svolgere il ciclo di lavorazione del temperino realizzato in officina secondo il vostro progetto personale, facendo riferimento alle dispense allegate nella sezione del materiale didattico del Registro Elettronico

ITT - Salesiani

UFFICIO TECNICO

Allievo:

CICLO DI LAVORAZIONE

Denominazione:

Foglio n° | Matric. | Dis. n° | Compilato il

MATERIALE: Qualità | Stato | Dimensioni | Peso Kg.

OPERAZIONE N.	FASE N.		MACCHINA	MASCHERE E ATTREZZI	STRUMENTI E CALIBRI	PRESA mor.	PRESA con.	AVANZAMENTO mm.	VELOCITÀ giri/min	TEMPI AVV. Tempo fase	TEMPI AVV. Tempo macchina

Bologna, *31/05/2022*