ISTITUTO SALESIANO
«Beata Vergine di San Luca»
via Jacopo della Quercia, 1 - 40128 BOLOGNA
tel. 051/41.51.711 – *www.salesianibologna.it*
presidesup.bolognabv@salesiani.it
Il Preside

COMPITI PER LE VACANZE ESTIVE

Classe: Futura 3ª IPIA

a.s. 2022-2023

Si ricorda agli allievi che i compiti dovranno essere riconsegnati al docente interessato in corrispondenza della prima settimana di attività didattiche, secondo le modalità che verranno comunicate mediante registro elettronico a fine agosto.

Contenuto del file

In questo documento sono presenti le indicazioni per i compiti delle vacanze estive nelle seguenti discipline scolastiche:

- **ITALIANO**
- **INGLESE**
- **MATEMATICA**
- **SCIENZE INTEGRATE**
- **TPG: TECNOLOGIE E TECNICHE DI PRESENTAZIONE GRAFICA**

ISTITUTO SALESIANO
«Beata Vergine di San Luca»
via Jacopo della Quercia, 1 - 40128 BOLOGNA
tel. 051/41.51.711 – *www.salesianibologna.it*
presidesup.bolognabv@salesiani.it
Il Preside

COMPITI PER LE VACANZE ESTIVE 2022

Futura Classe: 3^ IPIA (a.s. 2022-2023)
Materia: ITALIANO
Docente: SCHINCAGLIA LUCA
Libro di testo utilizzato durante l'anno a cui si riferiscono i compiti: CORRISPONDENZE, Vol. 2, Gasperini, La Nuova Italia; COMPETENTI IN ITALIANO, Battaglia, Paravia

Coloro che hanno **lettere/debiti** sono tenuti a consegnare i compiti **il giorno della prova** Scritta: l'insegnante potrebbe tenerne conto ai fini della valutazione della prova.
Eventuali **compliti supplementari** (legati alla motivazione di insufficienza o alla lettera di avviso) vanno presentati insieme ai compiti ordinari

Compiti di lettura:

- Leggere **due** libri a scelta tra i seguenti:
  - Titolo: ***Ciò che inferno non è***
    - Autore: Alessandro D'Avenia
    - Editore: qualunque, purché sia in versione integrale
  - Titolo: ***'O Maé – Storia di judo e di Camorra***
    - Autore: Luigi Garlando
    - Editore: qualunque, purché sia in versione integrale
  - Titolo: **Jack Frusciante è uscito dal gruppo**
    - Autore: Enrico Brizzi
    - Editore: qualunque, purché sia in versione integrale
  - Titolo: **La banda dei brocchi**
    - Autore: Jonathan Coe
    - Editore: qualsiasi, purché sia in versione integrale
  - Titolo: **Per questo mi chiamo Giovanni**
    - Autore: Luigi Garlando
    - Editore: qualsiasi, purché sia in versione integrale
  - Titolo: **Open**
    - Autore: Andre Agassi
    - Editore: qualsiasi, purché sia in versione integrale
  - Titolo: **Il passato è una terra straniera**
    - Autore: Gianrico Carofiglio
    - Editore: qualsiasi, purché sia in versione integrale
  - Titolo: **Diario di scuola**
    - Autore: Daniel Pennac
    - Editore: qualsiasi, purché sia in versione integrale

<u>Per ognuno dei romanzi produrre una scheda-libro</u> (file caricato nel materiale didattico)

Compiti di scrittura:

- Sviluppa una delle seguenti tracce:
  - È vero che siamo in una società fortemente maschilista? Argomenta la tua posizione in merito.
  - Il dottor Barnard fu il primo a trapiantare un cuore da un uomo all'altro: quali sentimenti ti ispira un chirurgo così grande e audace?

CRITERI DI STESURA DEL TEMA (se fatto a computer):

- Lunghezza: 800 parole;
- Carattere: Arial;
- Dimensione carattere: 12 pt;
- Interlinea: 1,5;
- Disposizione: su una colonna (restringere il righello del margina superiore fino a 9);
- Paragrafazione: Giustificato (CTRL+F).

CRITERI DI STESURA DEL TEMA (se fatto a mano):

- Lunghezza: due colonne di foglio protocollo parole;
- Supporto: foglio protocollo a righe (larghe, da superiori)
- Disposizione: su una colonna

Compiti facoltativi:

- Guardare i seguenti film o serie:
  - Quel fantastico peggior anno della mia vita
  - Yes Man!
  - Dark (serie)
  - Fino all'osso
  - Don't look up!
  - Juno
  - Good Doctor (serie)
  - Ombra e il poeta

Bologna,

ISTITUTO SALESIANO
«Beata Vergine di San Luca»
via Jacopo della Quercia, 1 - 40128 BOLOGNA
tel. 051/41.51.711 – *www.salesianibologna.it*
presidesup.bolognabv@salesiani.it
Il Preside

COMPITI PER LE VACANZE ESTIVE 2022

Futura Classe: 3^IPIA (a.s. 2022-2023)
Materia: INGLESE
Docente: Chiara Evangelisti
Libro di testo utilizzato durante l'anno a cui si riferiscono i compiti:

- **Perfomer B1 – UPDATED – Vol.1 – Spiazzi, Zanichelli**
- **Perfomer Inclusive Grammar – Level B1 – Spiazzi, Zanichelli**
- **Flash on Eglish for Mechanics & Electronics – Sopranzi, ELI**

Coloro che hanno **lettere/debiti** sono tenuti a consegnare i compiti **il giorno della prova** Scritta: l'insegnante potrebbe tenerne conto ai fini della valutazione della prova.
Eventuali **compliti supplementari** (legati alla motivazione di insufficienza o alla lettera di avviso) vanno presentati insieme ai compiti ordinari

Carissimi,
nella speranza che possiate godervi un'estate come si deve, ecco "qualche" esercizio che vi ricorderà della vostra materia preferita e vi tolga la ruggine prima dell'inizio del nuovo anno scolastico.
Gli esercizi si riferiscono tutti ai libri di testo in vostro possesso, non ci sono scuse per non farli.
Gli esercizi DEVONO essere svolti su un quaderno (tranne quelli a crocette, a riposta multipla o dove dovete inserire QUALCHE parola), dovranno infatti essere consegnati a settembre. Può capitare che alcuni esercizi li abbiate già svolti, meglio per voi, dovete solo copiarli sul quaderno, magari controllando se sono giusti. Vanno svolti anche gli esercizi di LISTENING, utilizzando la APP GUARDA.

PARTE 1
Rifare/fare gli esercizi relative alle unità da 4 a 8 sia dello student's book che workbook del libro Perfomer B1 UPDATED, vol. 1 (quello "grosso"). Non è necessario svolgere gli esercizi che hanno come indicazioni THINK, IN PAIRS, DISCUSS, ROLE-PLAY, SEARCH, WORK IN PAIRS, WORK IN GROUP, IN GROUPS, IMAGINE, SAY.
Dal libro Performer Inclusive Grammar (il libro "piccolo), fare/rifare gli esercizi da pag. 18 a pag. 25, da pag. 58 a pag. 72.
PARTE 2
Dal libro Flash on English for Mechanics & Electronics, svolgere gli esercizi di due unità a piacere.
PARTE 3
Dalla sezione Materiale Didattico del Registro Elettronico, scaricare il file progress_test_unit_1_9.pdf
Sono esercizi riassuntivi relativi alle unità trattate, molto utile come cartina di tornasole per prepararsi alla prima verifica del nuovo anno scolastico. Chi ha orecchie per intendere…

I wish you and your families a wonderful summer.
I can't wait to see you next year!
Hugs & Kisses,
Chiara Evangelisti

Bologna,

ISTITUTO SALESIANO
«Beata Vergine di San Luca»
via Jacopo della Quercia, 1 - 40128 BOLOGNA
tel. 051/41.51.711 – *www.salesianibologna.it*
presidesup.bolognabv@salesiani.it
Il Preside

COMPITI PER LE VACANZE ESTIVE 2022

Futura Classe: 3^IPIA (a.s. 2022-2023)
Materia: Matematica
Docente: Prof.ssa Ing. Pelagalli Paola
Libro di testo utilizzato durante l'anno a cui si riferiscono i compiti: Bergamini, Barozzi "Matematica multimediale.bianco"– Vol. 2 - Zanichelli

Coloro che hanno **lettere/debiti** sono tenuti a consegnare i compiti **il giorno della prova** Scritta: l'insegnante potrebbe tenerne conto ai fini della valutazione della prova.
Eventuali **compiti supplementari** (legati alla motivazione di insufficienza o alla lettera di avviso) vanno presentati insieme ai compiti ordinari

Svolgere i seguenti esercizi

1. Rappresenta nel piano cartesiano i seguenti punti.

   $A(2;5), B(-2;4), C(-1;1), D(3;-2), E(-1;-4), F(0;-2).$

2. Trova l'area e la lunghezza del lato maggiore del quadrilatero *ABCD*.

   $A(3;-2), B(0;4), C(-4;-1), D(-1;-2).$

3. Scrivi l'equazione delle rette passanti per l'origine aventi i coefficienti angolari indicati e disegnale nel piano cartesiano.

   $m = \frac{3}{2}$, $m = -5$.

4. Scrivi l'equazione della retta utilizzando le informazioni fornite dal grafico.

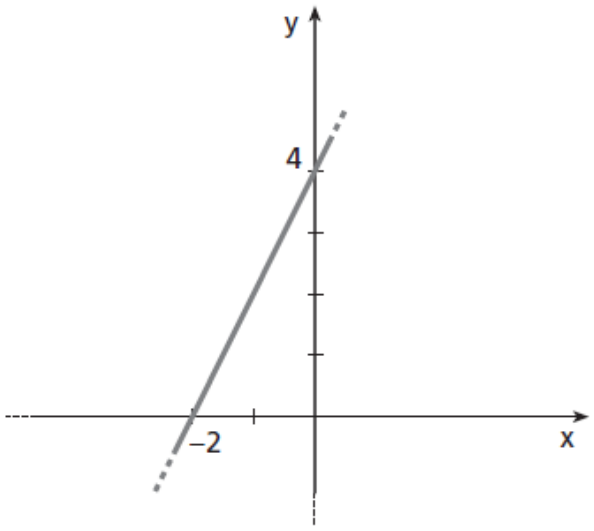

5. Determina, se possibile, il coefficiente angolare delle rette *AB*, *AC* e *BD*.

$$A(3;-4),\quad B(0;2),\quad C(-2;-4),\quad D(0;-1).$$

6. La retta di coefficiente angolare $m = 3$, passante per il punto $A(2;7)$, contiene i punti $B(?;10)$, $C(-5;?)$ e $D(h;2h)$, con $h \in \mathbb{R}$. Trova le coordinate mancanti dei punti *B*, *C*, *D*.

7. Determina per quale valore del parametro *k* la retta $y = kx + 4$ passa, rispettivamente, per il punto $P(1;2)$ e per il punto $Q(3;4)$.

8. Trova la distanza tra i punti *A*, di ascissa $\frac{1}{2}$, e *B*, di ordinata 6, appartenenti alla retta di equazione $y = 5x - 4$.

9. Scrivi le equazioni delle rette contenenti i lati del quadrilatero *ABCD*, sapendo le coordinate: $A(0;2)$, $B(2;4)$, $C(6;5)$ e $D(4;3)$. Verifica che il quadrilatero è un parallelogramma.

10. Scrivi l'equazione nell'incognita *x* in forma normale, verifica che sia di secondo grado e scrivi i coefficienti.

$$4(x+1)(2x-3) = (3x+4)(3x-4) - x(3x-5)$$

11. Risolvi le equazioni.

$3x^2 + 2x - 1 = 0$

$3x^2 - 4\sqrt{5}x + 5 = 0$

$(\sqrt{2} - x)^2 + (2\sqrt{2} - x)^2 = 2$

$(x-1)^2 + 18 = (4-x)(x+4)$

12. Senza risolvere l'equazione nella variabile *x*, calcola la somma e il prodotto delle radici, specificando se le radici sono reali.

$$\sqrt{2}x^2 + 4x - 6 = 0$$

Bologna, *04/06/2022*

ISTITUTO SALESIANO
«Beata Vergine di San Luca»
via Jacopo della Quercia, 1 - 40128 BOLOGNA
tel. 051/41.51.711 – *www.salesianibologna.it*
presidesup.bolognabv@salesiani.it
Il Preside

COMPITI PER LE VACANZE ESTIVE 2022

Futura Classe: 3°IPIA (a.s. 2022-2023)
Materia: SCIENZE INTEGRATE
Docente: GIGLIA ANGELA ALESSIA
Libro di testo utilizzato durante l'anno a cui si riferiscono i compiti: ---

Coloro che hanno **lettere/debiti** sono tenuti a consegnare i compiti **il giorno della prova** Scritta: l'insegnante potrebbe tenerne conto ai fini della valutazione della prova.
Eventuali **compliti supplementari** (legati alla motivazione di insufficienza o alla lettera di avviso) vanno presentati insieme ai compiti ordinari

N°1: Segna la risposta esatta

a)

Una sostanza con un pH pari a 3 è :

- ◯ Basica
- ◯ Neutra
- ◯ Acida

b)

Se una sostanza è basica, inserendo la cartina tornasole (indicatore universale), essa assumerà una colorazione:

- ◯ Tendente al rosso
- ◯ Tendente al blu
- ◯ Non si colora
- ◯ Tendente al verde

N°2:

Calcola il numero di moli corrispondenti a 18 grammi di HCl indicando tutti i passaggi ed i calcoli svolti

N°3:

Calcola il numero di grammi corrispondenti a 2 moli di $HClO_4$ (acido perclorico) indicando tutti i passaggi ed i calcoli svolti

N°4: Segna le risposte esatte

a) I metalli sono:

- Opachi
- Non lavorabili
- Buoni conduttori di elettricità e di calore

b) Il numero atomico Z indica:

- Il numero di neutroni
- Il numero di protoni ma non di elettroni
- Il numero di protoni e anche di elettroni

c) I gas nobili:

- Reagiscono con altri elementi
- Non reagiscono con nessun elemento perchè sono stabili
- Reagiscono solo con gli elementi che gli consentono di completare l'ultimo livello energetico

N°5:

Scrivi la differenza tra materiali tenaci e materiali fragili e fai un esempio di un materiale tenace e uno di materiali fragile

N°6:

Per sollevare un peso a 15 m di altezza si impiega una forza di 600 N. Che lavoro compie questa forza?

N°7:

Per eseguire un lavoro di 600 J si impiegano 12 s. Calcola la potenza.

Bologna, *13/06/2022*

ISTITUTO SALESIANO
«Beata Vergine di San Luca»
via Jacopo della Quercia, 1 - 40128 BOLOGNA
tel. 051/41.51.711 – *www.salesianibologna.it*
presidesup.bolognabv@salesiani.it
Il Preside

COMPITI PER LE VACANZE ESTIVE 2022

Futura Classe: 3^IPIA (a.s. 2022-2023)
Materia: TPG
Docente: Prof.ssa Ing. Dall'Agata Maddalena
Libro di testo utilizzato durante l'anno a cui si riferiscono i compiti: Disegno tecnico e meccanico

Coloro che hanno **lettere/debiti** sono tenuti a consegnare i compiti **il giorno della prova** Scritta: l'insegnante potrebbe tenerne conto ai fini della valutazione della prova.
Eventuali **compiti supplementari** (legati alla motivazione di insufficienza o alla lettera di avviso) vanno presentati insieme ai compiti ordinari

1. Esegui i disegni delle singole lavorazioni del ciclo di lavorazione dell'albero di seguito riportato indicando i nomi di ogni lavorazione disegnata e scrivendo le quote necessarie per effettuare la lavorazione rappresentata (puoi raggruppare sfacciatura e centrinatura, mettere gli smussi in un'unica lavorazione anche se cambierebbe la velocità). Metti anche indicazione dei morsetti dell'autocentrante per far capire da dove lo stai lavorando.

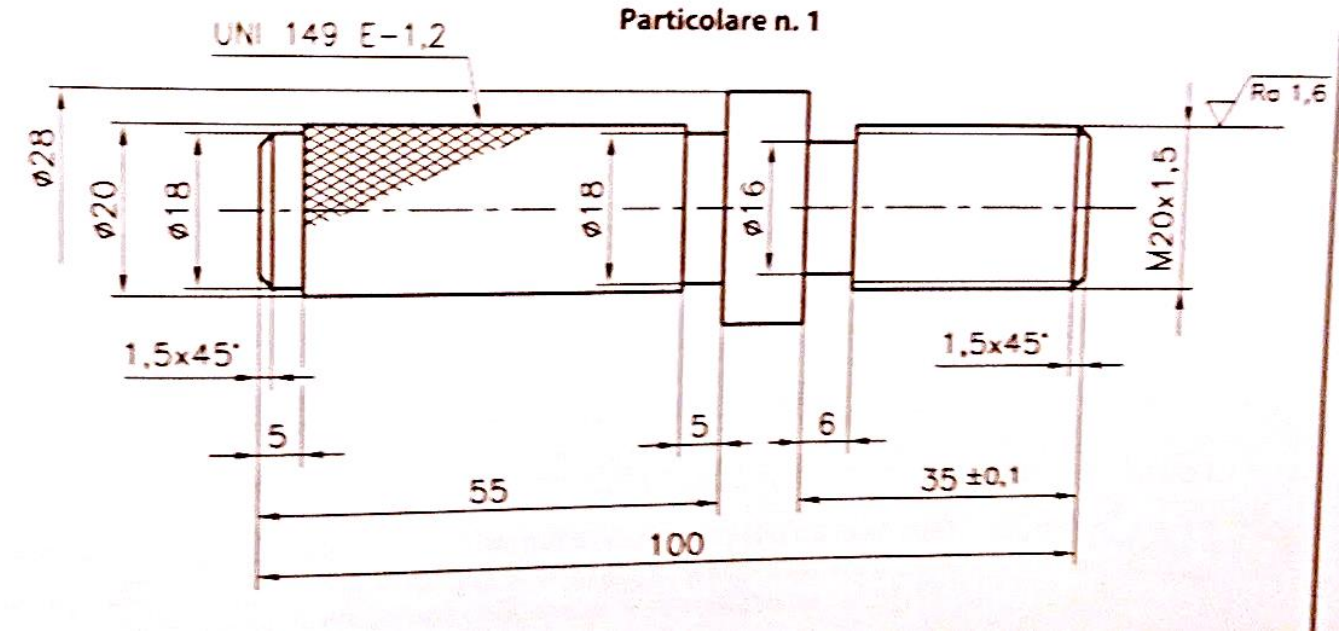

2. Ascolta la videolezione https://www.youtube.com/watch?v=EktSXwt7yDw&t=73s e riguarda i PPT su materiale didattico ed esegui il calcolo delle seguenti tolleranze centesimali:
a. calcola i valori degli estremi dell'intervallo di tolleranza dell'albero: 30f6
b. calcola i valori degli estremi dell'intervallo di tolleranza dell'accoppiamento: 40H7/n6

3. Ricopia il disegno dell'albero in foglio A4 ed esegui le sezioni indicate (A-A sulla destra e le altre due ribaltate in vicinanza (sopra). Prendi le misure direttamente dal disegno stampandolo. Attraverso le tabelle di pag 574-576 ricava le dimensioni mancanti delle linguette per rappresentarle in sezione.
Riguarda la lezione: https://www.youtube.com/watch?v=aM99J2IlzfE&t=1659s
https://www.youtube.com/watch?v=mA9yYXbfJGU
e stampa i ppt allegati su materiale didattico inerenti tale argomento

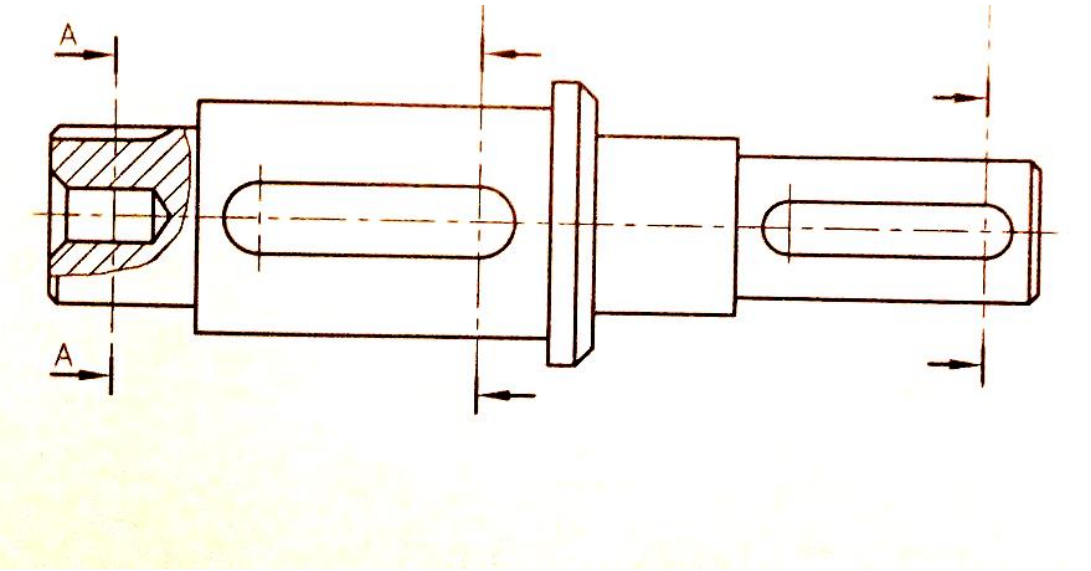

4. Riguarda i PPT su materiale didattico e stampali e riguarda la lezione:https://www.youtube.com/watch?v=OJ54SZ7qtME
Fai un riquadro delle iscrizioni poi scrivi il nome dei particolari indicati nel disegno di assieme.
estrai a mano libera i particolari 2, 3.

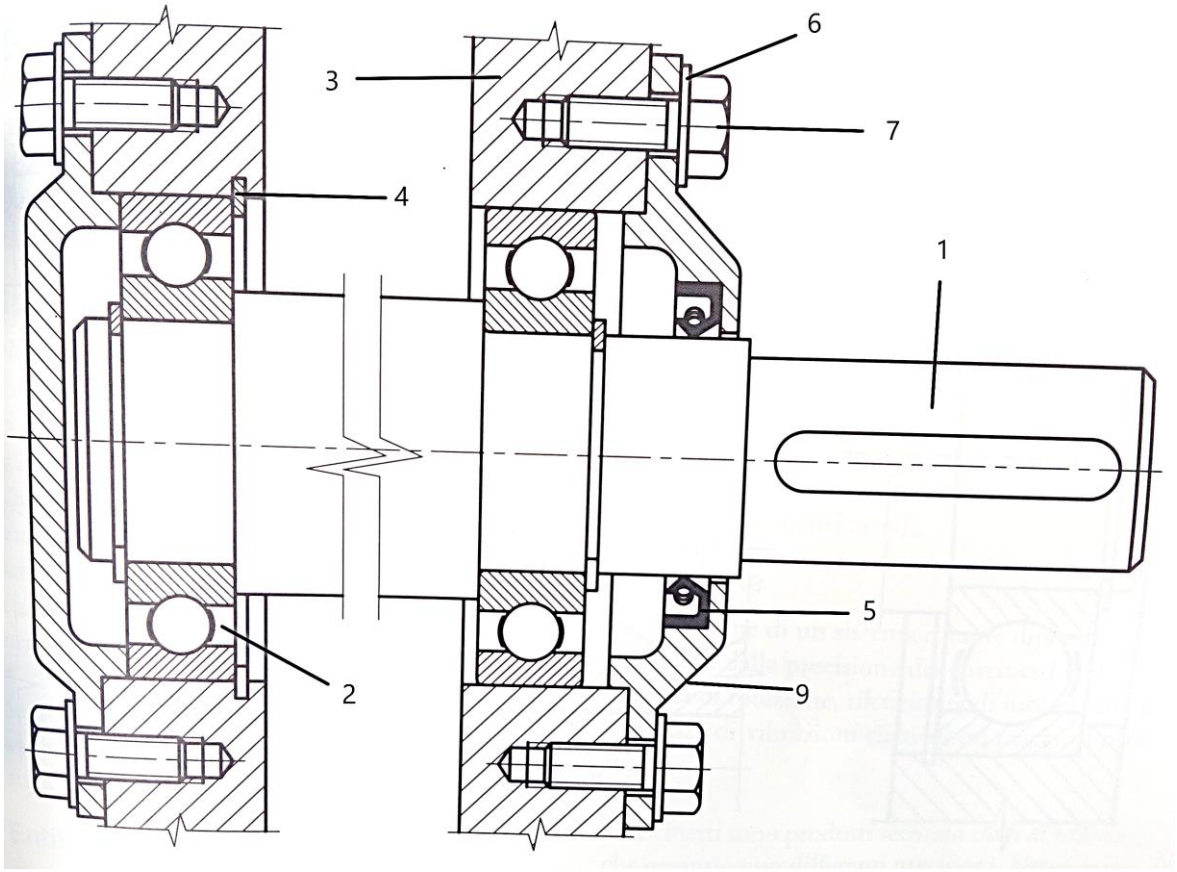

Fai un riquadro delle iscrizioni poi scrivi il nome dei particolari che riconosci nel disegno d’assieme.

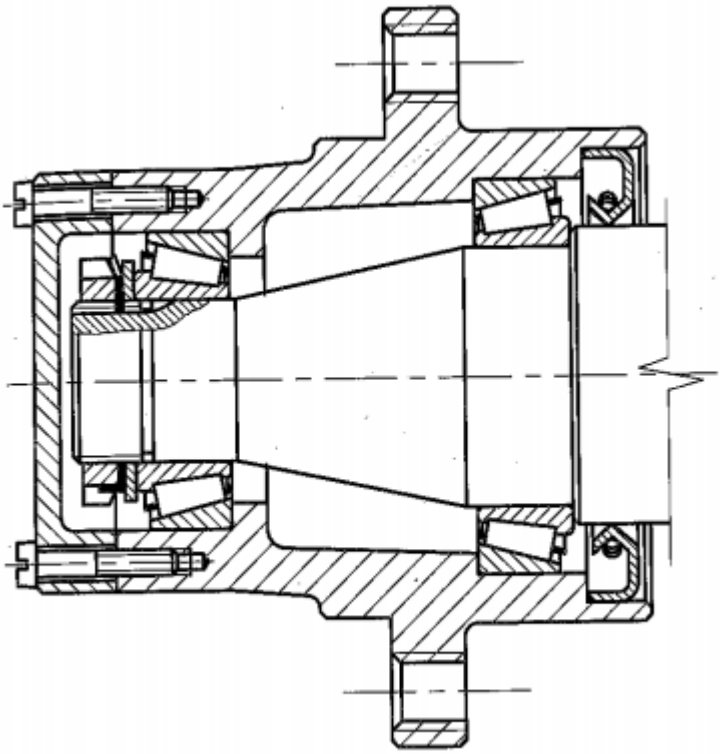

Buone vacanze!

Bologna, *14/06/2022*